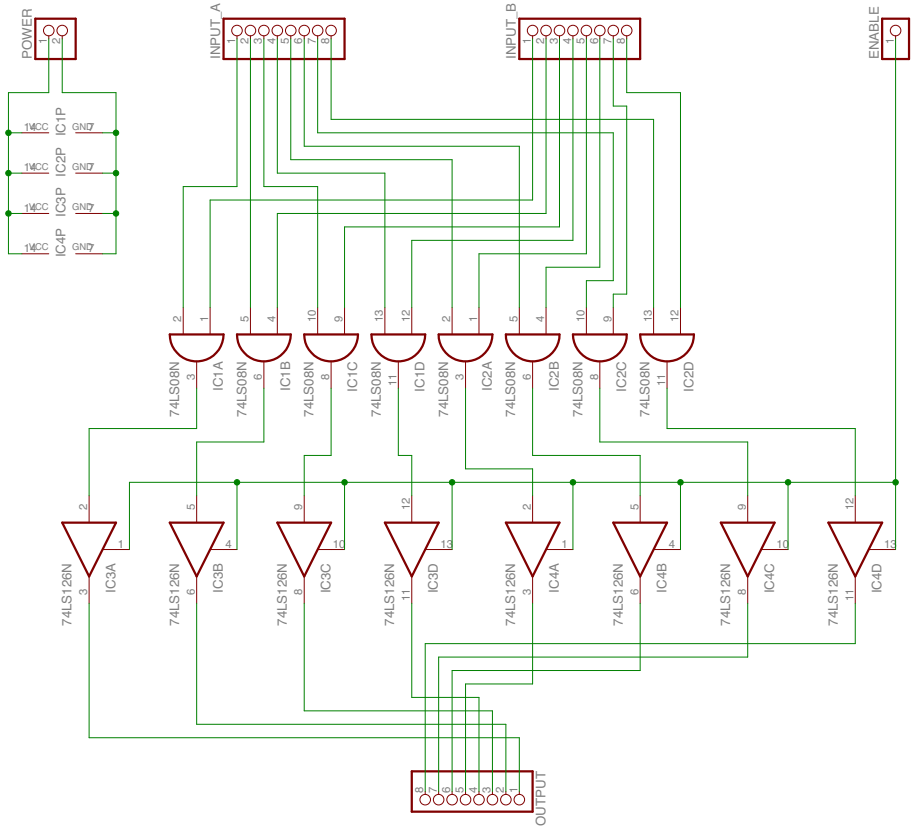

TITLE: 03_AND	
Document Number:	REV:
Date: 17.03.2016 17:11	Sheet: 1/1